СОЕДИНИТЕЛИ ТИПОВ

2РМГ, 2РМГД

Соединители (вилки герметичные) 2РМГ, 2РМГД предназначены для работы в электрических цепях постоянного, переменного (частотой до 3 МГц) и импульсного токов.

Вилки изготавливаются с прямым патрубком для экранированного (или неэкранированного) кабеля или без патрубка.

Вилки 2РМГ сочленяются с розетками типа 2РМТ, вилки 2РМГД - с розетками 2РМДТ, выпускаемыми по техническим условиям ГЕО.364.126ТУ.

Сочленение соединителей резьбовое, поляризация корпусов - одношпоночная.

Условный размер корпусов, схемы расположения контактов Ø1,0; 1,5; 2,0 и 3,0 мм и их количество приведены в табл. 2.

Вилки предназначены для внутреннего монтажа в климатическом исполнении УХЛ в соответствии с техническими условиями ГЕО.364.140ТУ.

Вилкам присвоены условные обозначения, которые состоят из следующих классификационных признаков:

2РМГД	24	Б	П	Э(Н)	10	Ш	5	Е	2	Б
Тип соединителя										
Условный размер корпуса										
Вид корпуса: Б-блочный (приборный)										
Вид патрубка: П – прямой										
Вид гайки патрубка: Э - для экранированного кабеля Н - для неэкранированного кабеля										
Количество контактов										
Часть соединителя: Ш - вилка										
Обозначение сочетания контактов										
Вид покрытия - химникель										
Теплостойкость 2–200^{0}С										
Корпус блочный (приборный) без левой резьбы										

Обозначение соединителей при заказе и в конструкторской документации другой продукции состоит из слова "Вилка", условного обозначения типоконструкции, обозначения ТУ.

Примеры обозначения:

Вилка 2РМГ14БПН4Ш1Е2 ГЕО.364.140ТУ,
Вилка 2РМГ22Б4Ш3Е2 ГЕО.364 140ТУ,

Без левой резьбы на корпусе:
Вилка 2РМГД18Б4Ш5Е2Б ГЕО.364.140ТУ.

Технические характеристики

Таблица 1

Диаметр контактов, мм	1	1,5	2	3
Сопротивление контактов не более, мОм	15	10	5	3

Сопротивление изоляции в нормальных климатических условиях, не менее, МОм	5000
Максимальная токовая нагрузка	см. табл. 2
Максимальное рабочее напряжение (амплитудное значение)	см. табл. 2
Утечка гелия при перепаде давления до 147099,8 Па (1,5кгс/см^2)	не допускается
Количество сочленений – расчленений	500
Минимальная наработка, часов:	
с теплостойкостью 200^{0}С	1000
Срок сохраняемости, лет	25

Условия эксплуатации

Механические факторы		**Климатические факторы**	
Синусоидальная вибрация: Диапазон частот, Гц Ускорение, м/с^2 (g)	 5-5000 500 (50)	Повышенная рабочая температура среды, ^{0}С	200
		Пониженная рабочая температура среды, ^{0}С	минус 60
Механический удар: Одиночного действия: Ускорение, м/с^2 (g)	5000 (500)	Атмосферное пониженное давление, Па (мм рт.ст.)	$1{,}34 \cdot 10^{-10}$ (10^{-12})
Многократного действия: Ускорение, м/с^2 (g)	1000 (100)		

Минимальная наработка в зависимости от температуры соединителя

Минимальная наработка вилок с теплостойкостью 200^{0}С, ч	Температура окружающей среды, ^{0}С
1000	250
2000	240
3000	230
4000	225
5000	220
25000	200
50000	190
100000	180

Примечание. Температура соединителя равна сумме рабочей температуры среды и температуры перегрева контактов.

Температура перегрева контактов в зависимости от токовой нагрузки

Токовая нагрузка на соединитель, в % от допустимой по ТУ	Температура перегрева контактов, ^{0}С
120	80
110	60
100	50
85	40
75	30
60	25
50	20

Таблица 2

Условный размер корпуса	**Тип соединителя**	**Схема расположения контактов**	**Условное обозначение контактов**	**Диаметр контактов, мм**	**Количество контактов, шт.**	**Обозначение сочетания контактов**	**Максимальная токовая нагрузка, А**		**Максимальное рабочее напряжение, В**
							На одиночный контакт	**Суммарная на соединитель**	
1	2	3	4	5	6	7	8	9	10
14	2РМГ			1	4	1	6	20	560
18	2РМГД			1,5	4	5	12	40	560
	2РМГ			1	7	1	5	30	560
22	2РМГ			2	2	3	13	55	560
				3			20		
		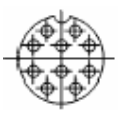		1	10	1	5	42	560
24	2РМГ	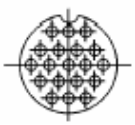		1	19	1	4	63	560

	2РМГД			1,5	10	5	8	48	560
27	2РМГД			1,5	7	5	9	52	700
				1,5	19	5	6	95	560
	2РМГ			1	5	2	6	45	700
				1,5	2		12		
				1	24	1	4	80	560
30	2РМГД			1,5	4	7	9	88	560
				2	2		12		
				3	2		20		
				1,5	24	5	5,5	110	560
	2РМГ			1	32	1	3	80	560
33	2РМГД			1,5	32	5	5	133	560
	2РМГ			1	10	4	4	76	560
					8		4		700
				3	2		20		560
				1	8	1	4,5	75	560
					12		4,5		700
36	2РМГД			1,5	8	6	8	120	560
					10				700
				3	2		20		560

		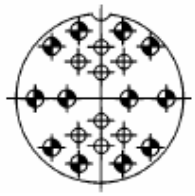	1,5	8	5	7	116	560
				12				700
	2РМГ	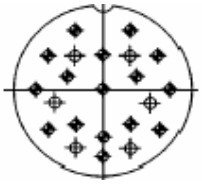	1	5	1	4,5	82	560
				17				700
		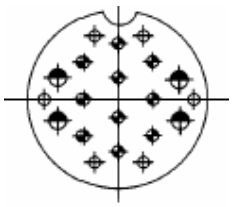	1	6	2	4	80	560
				10				700
			1,5	4		8		560
39	2РМГД	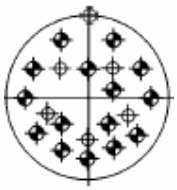	1,5	6	5	7	128	560
				16				700
	2РМГ		1	30	2	3	125	560
				10				700
			1,5	5		6		560

Вилки 2РМГ, 2РМГД

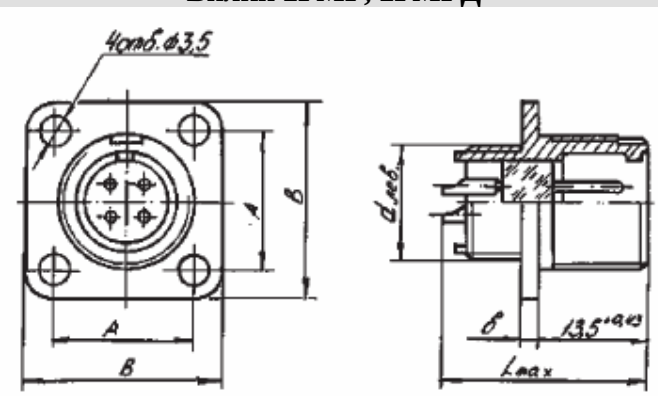

Таблица 3

Условный размер корпуса	Тип соединителя	Размеры, мм				
		$d_{лев}$	A	B	b	L_{max}
14	2РМГ	М14х1	17	24	1,8В7	26,5
18	2РМГ, 2РМГД	М18х1	20	27	2,5В7	26,5
22	2РМГ	М22х1	23	30	1,8В7	28,5
24	2РМГ, 2РМГД	М24х1	26	33	2,5В7	26,5
27	2РМГ, 2РМГД	М27х1	29	36	2,5В7	26,5
30	2РМГ	М30х1	31	38	2,5В7	26,5
33	2РМГ	М33х1	32	40	1,8В7	28,5
33	2РМГД	М33х1	32	40	1,8В7	26,5
39	2РМГ, 2РМГД	М39х1	37	46	1,8В7	26,5

Патрубки прямые для экранированного кабеля

Таблица 4

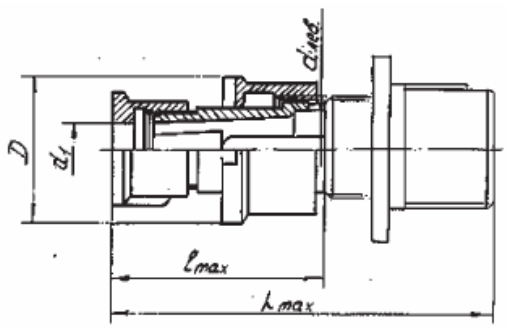

$d_{лев}$	d_1	D	l_{max}	L_{max}
М14х1	6,5	19	28,7	48
М18х1	10,5	22,5	28,7	48
М22х1	14	27	28,7	48
М24х1	16	29	34,7	54
М27х1	18	32	34,7	54
М30х1	19	36	34,7	54
М33х1	23	39	39,7	59
М36х1	23	42	39,7	59
М39х1	24	45	39,7	59
М42х1	29	48	39,7	59

Патрубки прямые для неэкранированного кабеля

Таблица 5

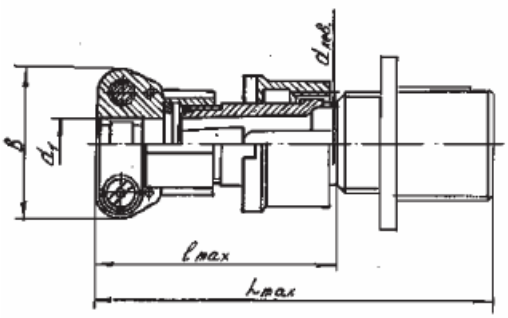

$d_{лев}$	d_1	D	l_{max}	L_{max}
М14х1	6,5	21	34	53,5
М18х1	10,5	25	34	53,5
М22х1	14,5	32	36,5	55,5
М24х1	16,6	34	43	55,5
М27х1	18,5	36	43	62,5
М30х1	20,5	38	43	62,5
М33х1	22,5	41	48	67,5
М36х1	22,5	41	48	67,5
М39х1	24,5	44	48	67,5
М42х1	30,5	50	48	67,5